a322a-03-dw

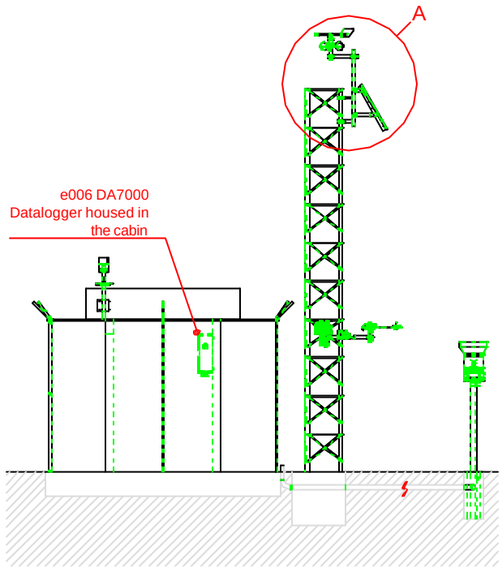

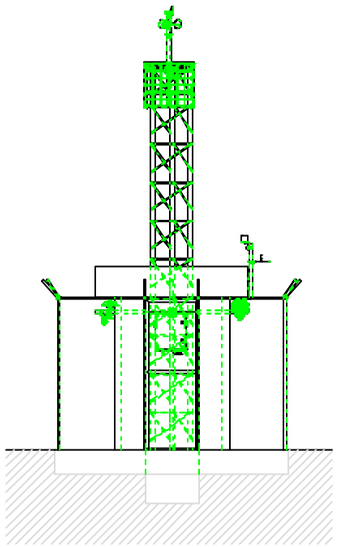

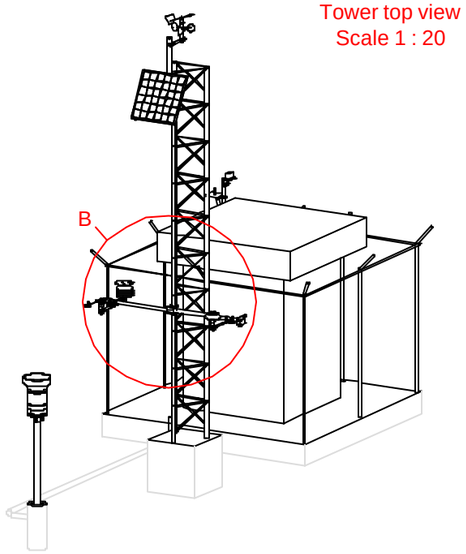

Detail "A"
Tower top view
Scale 1 : 20

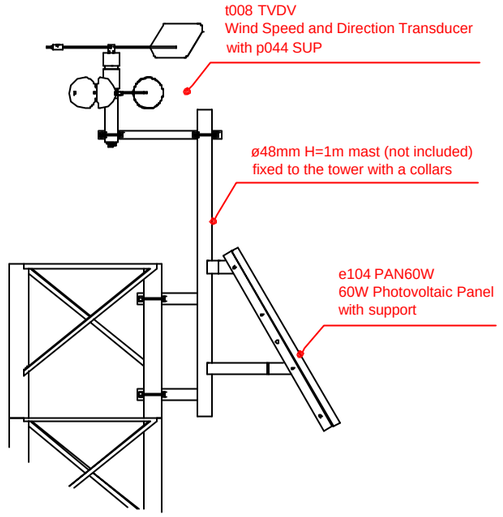

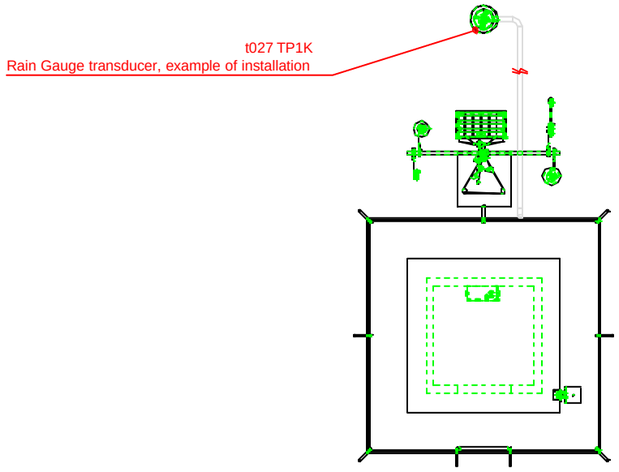

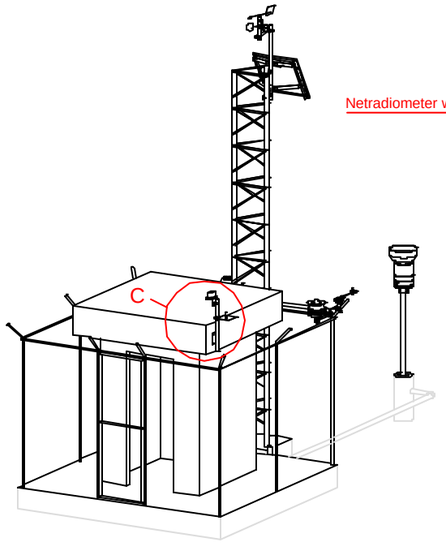

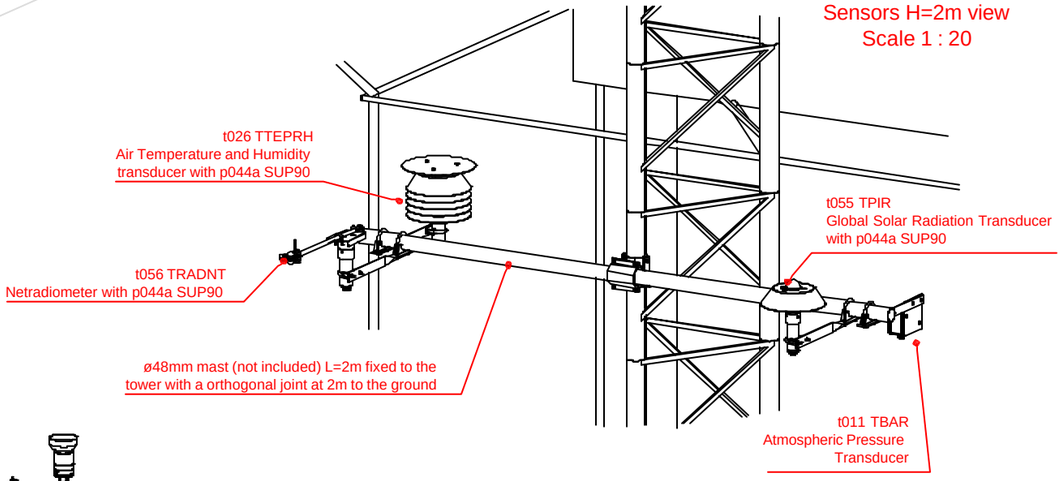

Detail "B"
Sensors H=2m view
Scale 1 : 20

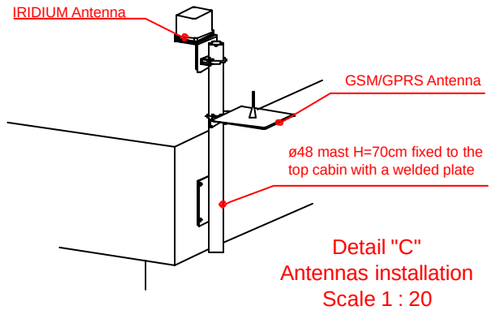

Detail "C"
Antennas installation
Scale 1 : 20

MATERIALE -	MISURE ESPRESSE IN mm	FOGLIO A3	CODICE GESTIONALE -	SIAP+MICROS Sistemi per acquisizione dati - meteorologia - telecontrolli - controlli e misure industriali	PROGETTO Ivo Cancian	DATA 13-03-2008
REVISIONI	OGGETTO	SCALA 1 : 80	CLIENTE CONSEJO DE GESTION DE AGUAS CUENCA DEL PAUTE		DISEGNO Matteo Modolo	DATA 13-03-2008
			DESCRIZIONE Hydro-Pluvio-Meteorological Stations (comm.: 080071-A) Meteorological Station with cabin and sensors		APPROVATO (FIRMA)	DATA 13-03-2008
					FILE a322a-03-dw *.dwg	FOGLIO 1 DI 3

SIAP+MICROS srl – via del lavoro 1 – 31010 Castella Roganzuolo di S. Fior (TV) ITALIA
Tel.: 0438-401547/8 Fax: 0438-407573 Http:\\www.siapmicros.com E-mail: info@siapmicros.com

STAMPATO IN SIAP+MICROS. TUTTI I DIRITTI RISERVATI.
RIPRODUZIONE E DIVULGAZIONE VIETATE