a322a-03-dw

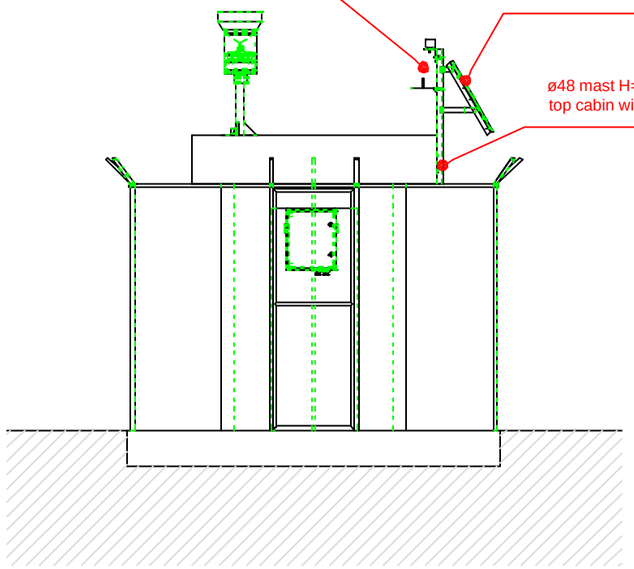

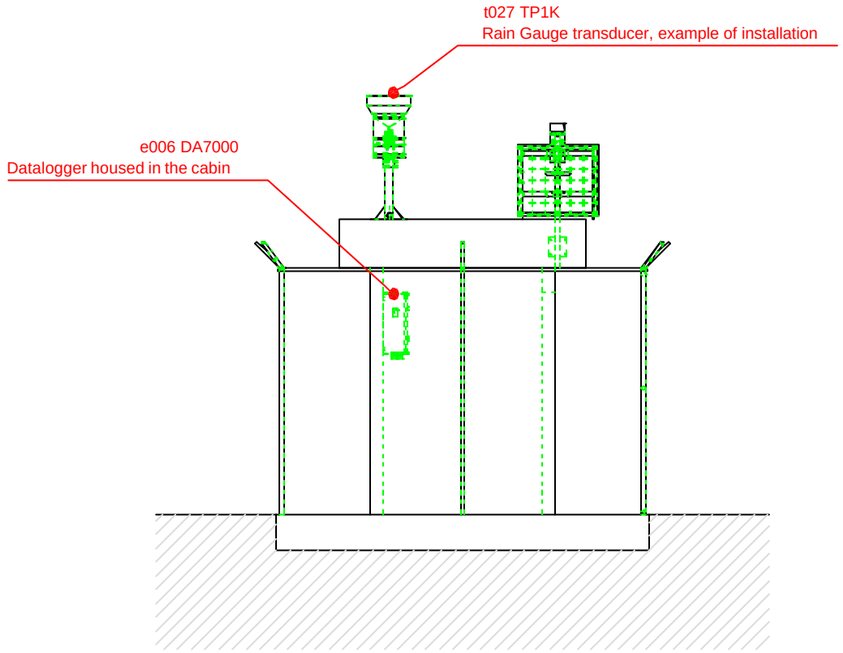

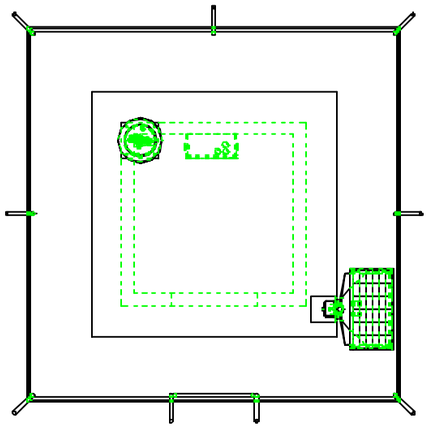

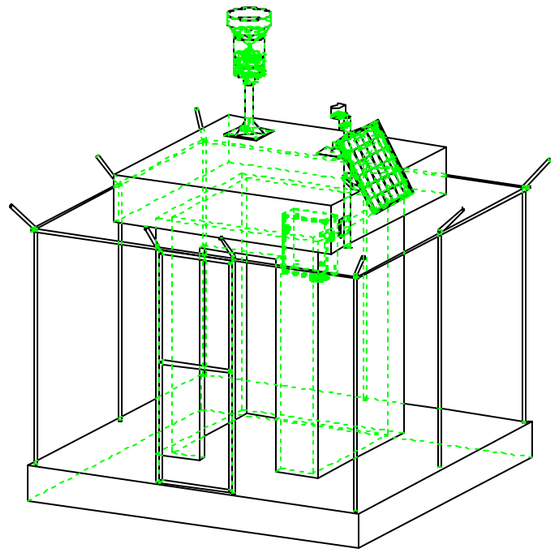

MATERIALE -	MISURE ESPRESSE IN mm	FOGLIO A3	CODICE GESTIONALE -	SIAP+MICROS Sistemi per acquisizione dati - meteorologia - telecontrolli - controlli e misure industriali	PROGETTO Ivo Cancian — DATA 13-03-2008
REVISIONI	OGGETTO	SCALA 1 : 50	CLIENTE CONSEJO DE GESTION DE AGUAS CUENCA DEL PAUTE		DISEGNO Matteo Modolo — DATA 13-03-2008
			DESCRIZIONE Hydro-Pluvio-Meteorological Stations (comm.: 080071-A) Meteorological Station with cabin and without sensors		APPROVATO (FIRMA) — DATA 13-03-2008
					FILE a322a-03-dw *.dwg — FOGLIO 2 DI 3

SIAP+MICROS srl – via del lavoro 1 – 31010 Castella Roganzuolo di S. Fior (TV) ITALIA
Tel.: 0438-401547/8 Fax: 0438-401573 http:\\www.siapmicros.com E-mail: info@siapmicros.com

STAMPATO IN SIAP+MICROS. TUTTI I DIRITTI RISERVATI.
RIPRODUZIONE E DIVULGAZIONE VIETATE