LISTA DE PARTES

HAULMAAX®

NO. PUBLICACION: SP-171SP
FECHA: Diciembre 2007 **REVISION:** D

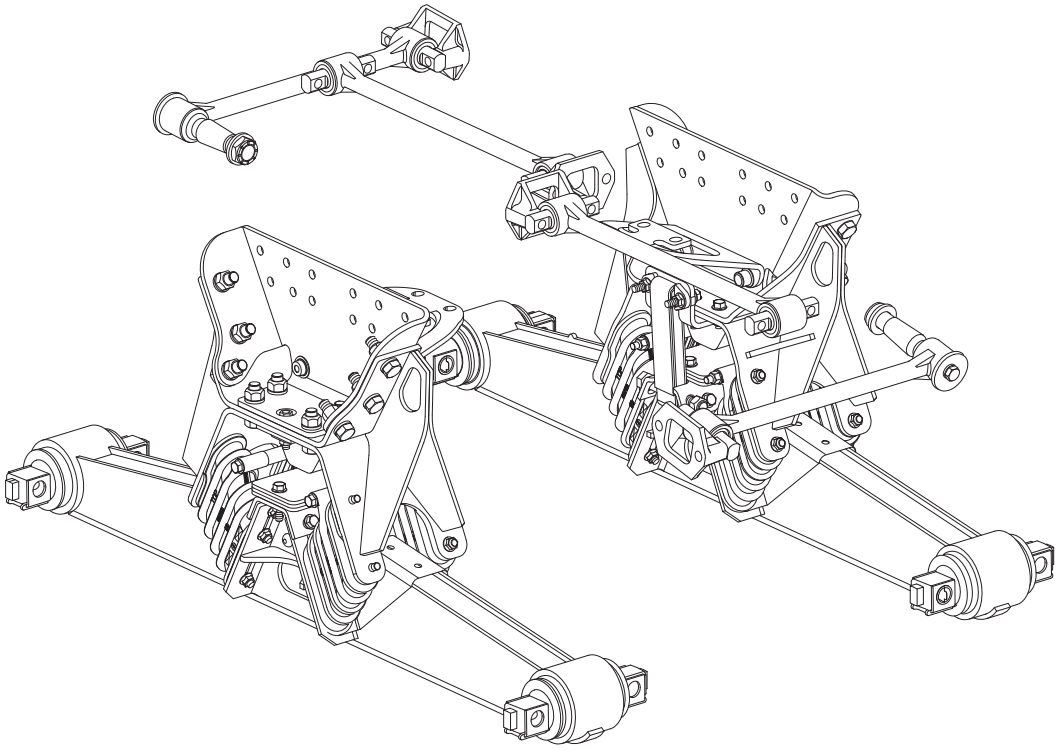

Adelante Del Camino™

HENDRICKSON®

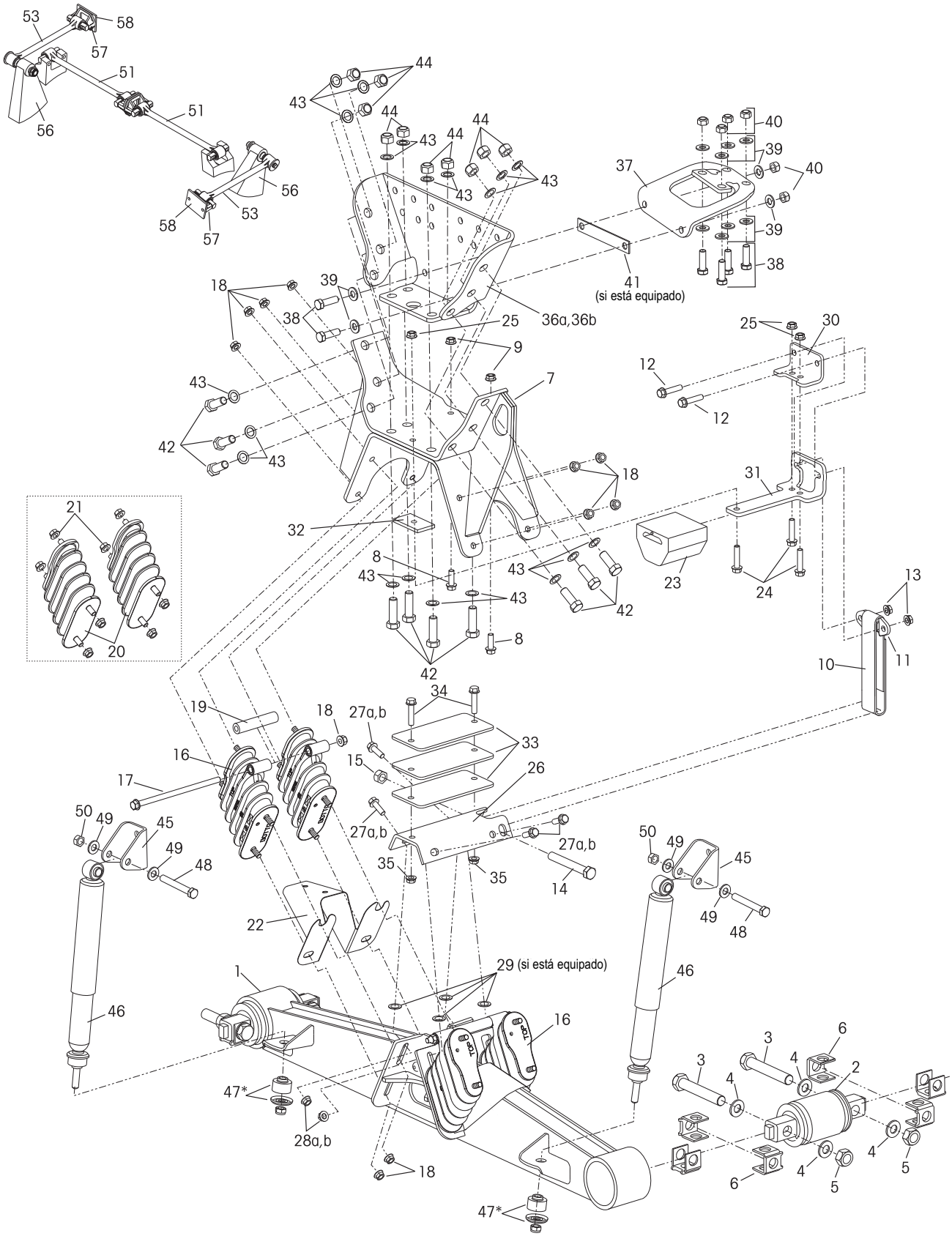
53
58
57
51
56
44
43
40
39
37
38
41
(si está equipado)
36a,36b
18
25
30
9
7
12
42
31
21
32
8
23
24
13
20
10
11
34
19
27a,b
33
16
15
26
17
50
49
45
48
35
14
22
29 (si está equipado)
1
46
3
6
4
2
5
47*
28a,b

CLAVE	NO. PARTE	DESCRIPCION	CANT. REQ.
1		Viga Igualadora	2
	64846-003	400/460, 52", con Soporte p/Amortiguador	
	64847-003	400/460, 52", sin Soporte p/Amortiguador	
	64846-001	400/460, 54", con Soporte p/Amortiguador	
	64847-001	400/460, 54", sin Soporte p/Amortiguador	
	64846-002	400/460, 60", con Soporte p/Amortiguador	
	64847-002	400/460, 60", sin Soporte p/Amortiguador	
	34013-088L	**Kit de Servicio de Bujes Bar Pin,** Por extremo (Incluye Claves No. 2-6)	
2		*Buje Bar Pin	4
3	48941-000	1"-8 UNC 6" Tornillo Hexagonal	8
4	22962-008	1" Arandela Endurecida	16
5	48942-000	1"-8 UNC Tuerca Candado	8
6		Laina Bar Pin	8
	50130-000	0.19 / 0.19	
	50131-000	0.25 / 0.12	
7		Ensamble de Silla	2
		*Para vehículos construídos **después de** Enero 12, 2003*	
	64642-000	HAULMAAX 400	
	64643-000	HAULMAAX 460	
		*Para vehículos construídos **antes de** Enero 13, 2003 ver tabla en página 5 para kits de reemplazo*	
	64829-000	HAULMAAX 400, Obsoleta	
	64828-000	HAULMAAX 460, Obsoleta	
8	60818-001	½"-13 UNC 1.50" Tornillo	4
9	60819-000	½"-13 UNC Tuerca	4
	64179-028	**Kit de Servicio Cinto de Rebote,** Un Lado (Incluye Claves No. 10-15)	
10	57878-003	Cinto de Rebote	2
11	60612-000	Clip de Rebote	2
12	60818-002	½"-13 UNC 2.25" Tornillo	4
13	60819-000	½"-13 UNC Tuerca	4
14	21867-007	¾"-16 UNF 6.0" Tornillo Hexagonal	2
15	30191-000	¾"-16 UNF Tuerca Candado	2
	64179-037	****Kit de Servicio Fuelle Principal con Barra Estabilizadora**, Por Extremo (Incluye Claves No.16-19)	
16		*Fuelle Principal con Barra Estabilizadora	8
17	60818-003	½"-13 UNC 10" Tornillo	4
18	60819-000	½"-13 UNC Tuerca	36
19	65742-000	Espaciador de Fuelle Principal	4
	64179-002	****Kit de Servicio Fuelle Principal sin Barra Estabilizadora**, Por Extremo (Incluye Claves No. 20-21)	
20		*Fuelle Principal	8
21	60819-000	½"-13 UNC Tuerca	32
22	64890-000	Placa de Desgaste	4
		Reemplaza a 60498-001 y 60498-002	
	64179-004	**Kit de Servicio Fuelle Auxiliar,** Un Lado (Incluye Claves No. 23-25)	
23	60314-000	Fuelle Auxiliar	4
24	60818-002	½"-13 UNC 2.25" Tornillo	6
25	60819-000	½"-13 UNC Tuerca	6
	57974-046	**Kit de Placa de Contacto Fuelle Auxiliar HMX,** Un Lado (Incluye Claves No. 26, 27a, y 28a)	
26		Placa de Contacto Fuelle Auxiliar	2
27a	67290-001	*Para vehículos construídos **después de** Nov 07*	8
		⅝"-11 UNC 1.5" Tornillo Dacromet XL	
27b	60818-001	*Para vehículos construídos **antes de** Nov 07*	
		***½"-13 UNC 1.5" Tornillo	
28a	67291-000	*Para vehículos construídos **después de** Nov 07*	8
		⅝"-11 UNC Tuerca Dacromet XL	
28b	60818-001	*Para vehículos construídos **antes de** Nov 07*	
		***½"-13 UNC Tuerca	

CLAVE	NO. PARTE	DESCRIPCION	CANT. REQ.
29	22962-014	***Espaciador para Placa de Contacto de Fuelle Auxiliar	8
		*Para vehículos construídos **antes de** Nov 07*	
30	60613-000	Angulo de Soporte de Rebote	2
31	59384-000	Soporte Fuelle Auxiliar	2
32	60874-000	Espaciador Fuelle Auxiliar	2
33	60791-000	Laina Fuelle Auxiliar (.25)	6
34		½"-13 UNC Tornillo	4
	60818-001	1.5"	
	60818-002	2.25"	
35	60819-000	½"-13 UNC Tuerca	4
36a		Percha Externa	2
		*Para vehículos construídos **después de** Enero 12, 2003, ver tabla en página 5*	
36b		*Para vehículos Paccar construídos **antes de** Enero 13, 2003 ver tabla en página 5 para kits de reemplazo*	
37		Percha Interna	2
		Ver tabla en página 5	
38	32043-004	⅝"-11 UNC 2.25" Tornillo Hexagonal	12
		****M16 Tornillo Hexagonal	
39	22962-004	⅝" Arandela Endurecida	24
		****M16 Arandela Endurecida	
40	47764-000	⅝"-11 UNC Tuerca Candado	12
		****M16 Tuerca Candado	
41		Espaciador Interno (si está equipado)	2
	60618-001	⅛" (Para vehículos Freightliner c/refuerzo; Para vehículos Paccar - Larguero de ⅜" c/refuerzo y Larguero de ½" sin refuerzo)	
	60618-002	⅜" (Para vehículos Paccar - Larguero de ⅜" con 2 refuerzos)	
	64179-038	**Kit de Tornillería Percha Externa a Silla,** Juego por Eje (Incluye Claves No. 42-44)	
	64179-039	**Kit de Tornillería Percha Externa a Silla,** Un Lado (Incluye Claves No. 42-44)	
42	58258-014	M20 X 2.5-6G 65 mm Tornillo Hexagonal	20
43	58246-018	M20 Arandela Endurecida	40
44	58259-001	M20 X 2.5-6H Tuerca Candado	20
45	60304-000	Soporte Superior del Amortiguador (si está equipado)	4
		Kit de Servicio Amortiguador, Por extremo (Incluye Claves No. 46-50)	
	64178-005	16.5" Altura de Silla	
	64178-006	17.5"/18.5" Altura de Silla	
46		Ensamble de Amortiguador (Incluye Clave No. 47)	4
	60680-004L	16.5" Altura de Silla	
	60680-005L	17.5"/18.5" Altura de Silla	
47		*Arandela y Buje Retenedor	8
48	32043-003	⅝"-11 UNC 3.25" Tornillo Hexagonal	4
49	22962-004	⅝" Arandela Endurecida	8
50	47764-000	⅝"-11 UNC Tuerca Candado	4
51		Barra de Torsión Longitudinal ULTRA ROD® Tipo Espárrago/Espárrago, Una por Eje, (Incluye Clave No. 52)	
	62000-	Delantera, Especifique Longitud	
	62001-	Trasera, Especifique Longitud	
	60218-000	**Kit Barra Torsión ULTRA ROD de Dos Piezas**	
52	47691-000	Buje ULTRA ROD Tipo Espárrago (No Mostrado)	4
53	62350-	Barra de Torsión Transversal ULTRA ROD Tipo Espárrago/Cónico, Especifique Longitud (Incluye Claves No. 54-55)	2
	60215-000	**Kit Barra Torsión ULTRA ROD de Dos Piezas**	
54	47691-000	Buje ULTRA ROD Tipo Espárrago (No Mostrado)	2
55	64697-000H	Buje ULTRA ROD Tipo Cónico (No Mostrado)	2
56		****Soporte al Eje para Barra de Torsión	2
57	22186-000	Soporte al Chasis para Barra de Torsión	2
58	45045-003	Placa de Refuerzo (para Barra de Torsión)	2

KIT DE REFACCION PARA ENSAMBLE DE AMORTIGUADOR HAULMAAX

Para vigas no equipadas con soportes

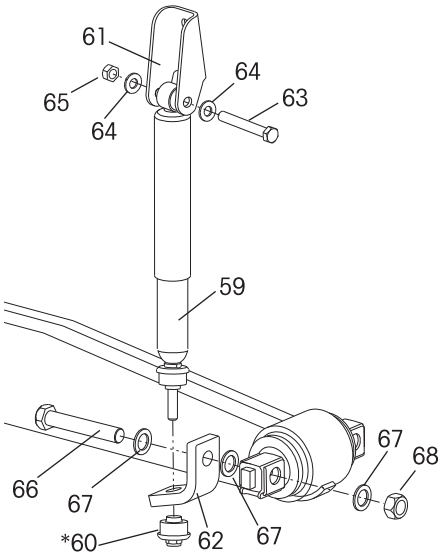

CLAVE	NO. PARTE	DESCRIPCION	CANT. REQ.
		Kit de Servicio Amortiguador	
		Para Vigas no Equipadas con Soportes	
		(Incluye Claves No. 59-68)	
	64178-003	16.5" Altura de Silla	
	64178-004	17.5"/18.5" Altura de Silla	
	64178-009	16.5" Altura de Silla para vehículos Mack	
59		Ensamble de Amortiguador	4
		(Incluye Clave No. 60)	
	60680-004L	16.5" Altura de Silla	
	60680-005L	17.5"/18.5" Altura de Silla	
60		*Arandela y Buje Retenedor	2
61	64146-000	Soporte Superior de Amortiguador	4
62		Soporte Inferior de Amortiguador	
	64148-001	Delantero	2
	64148-002	Trasero (No Mostrado)	2
63	32043-005	5/8"-1 UNC 4.5" Tornillo Hexagonal	4
64	22962-004	5/8" Arandela Endurecida	8
65	47764-000	5/8"-1 UNC Tuerca Candado	4
66	48941-001	1"-8 UNC 6.75" Tornillo Hexagonal	4
67	22962-008	1" Arandela Endurecida	12
68	48942-000	1"-8 UNC Tuerca Candado	4

NOTA

* Clave incluída en el ensamble solamente, no se vende por separado.

** Las suspensiones HAULMAAX 460 que fueron construídas con una versión de fuelle principal anterior se les deberá dar servicio con el nuevo fuelle principal con barra estabilizadora – No. de Kit 64179-037. Todas las suspensiones HAULMAAX 400 pueden seguir recibiendo servicio utlizando el fuelle principal existente – No. de Kit 64179-002 o si se prefiere, puede ser reemplazada con el nuevo kit de fuelle principal con barra estabilizadora No. 64179-037. Consulte el Boletín Técnico Hendrickson No. SEU-0225SP para más información.

*** Para vehículos construídos antes de Noviembre 2007, cuando se remplace la Placa de Contacto del Fuelle Auxiliar o la viga igualadora, el Kit No. 57974-046 es requerido. El kit incluye tornillería de diámetro mayor, instrucciones para realizar los ajustes necesarios y eliminará la necesidad de la Clave No. 29, Espaciador para Placa de Contacto de Fuelle Auxiliar.

**** No suministrado por Hendrickson, usado solo para referencia. Consulte al fabricante del vehículo para mas información. Hendrickson no es responsable por componentes suministrados por el fabricante del vehículo.

Vehículos construídos DESPUES DE Ene 13, 03		KITS DE PERCHA				
CLAVE NO. 36a		Percha Externa				
CLIENTE	ANCHO DE CHASIS	ALTURA DE SILLA				
		16.5"	17.5"	18.5"	20.25"	22.5"
Autocar	34"	64595-611	64595-612	64595-613		
CCC	34"	64595-001				
Freightliner	34.3" - 34.5"	64636-001	64636-002	64636-003		
GM	34.75"		64595-701			
International	34.12" - 34.25"	64595-101			64595-105	64595-107
	34.68" - 34.94	64595-104			64595-106	64595-108
Mack	33.5"	64595-301	64595-302	64595-303		
Oshkosh	34"			64595-003		
Paccar	34"	64595-001	64595-002	64595-003		
	34.75"	64595-004	64595-005	64595-006		
Volvo	33.5"	64595-301				
Western Star	34"	64595-001	64595-002	64595-003		
CLAVE NO. 37		Percha Interna				
Autocar	34"	60617-601	60617-602	60617-603		
CCC	34"	65078-001				
Freightliner	34.3"-34.5"	60617-501	60617-502	60617-503		
GM	34.75"		60617-701			
International	34.12" - 34.25" / 34.68" - 34.94"	60617-101			60617-103	60617-103
Mack 54"	33.5"	64988-301	64988-301	64988-301		
Mack 52-60"	33.5"	64988-311	64988-311	64988-311		
Oshkosh	34"			65078-003		
Paccar con refuerzo	34" / 34.75"	65078-001	65078-002	65078-003		
Paccar sin refuezo	34" / 34.75"	65079-001	65079-002	65079-003		
Volvo 54"	33.5"	64988-302				
Volvo 60-72.5"	33.5"	64988-312				
Western Star	34"	60617-501	60617-502	60617-503		

Vehículos construídos ANTES DE Ene 13, 03 (sólo PACCAR)

Contenido KIT DE REEMPLAZO Serie 57974 ***

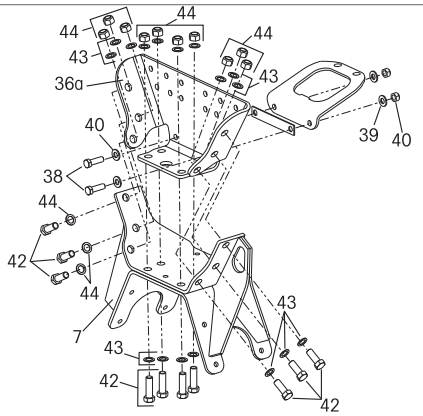

CLAVE NO.	Descripción	Cant.
36a	Percha Externa	1
7	Ensamble de Silla	1
38	5/8"-11 UNC 2.25" Tornillo Hexagonal	14
39	5/8" Arandela Endurecida	28
40	5/8"-11 UNC UNC Tuerca candado	14
42	M20 x 2.5"-6G Tornillo Hexagonal 65MM	10
43	M20 Arandela Endurecida	20
44	M20 x 2.5"-6H Tuerca Candado	10

Kit de Tornillería de Percha Externa a Ensamble de Silla

PERCHA EXTERNA No. de Parte Original*	Altura de Silla	Ancho de Chasis	ENSAMBLE DE SILLA No de Parte Original** 64829-000	ENSAMBLE DE SILLA No de Parte Original** 64828-000
			Kits de Reemplazo	
			40,000 lbs. Capacidad	46,000 lbs. Capacidad
59399-001	16.5"	34"	57974-024	57974-030
59399-002	17.5"	34"	57974-025	57974-031
59399-003	18.5"	34"	57974-026	57974-032
59399-004	16.5"	34.75"	57974-027	57974-033
59399-005	17.5"	34.75"	57974-028	57974-034
59399-006	18.5"	34.75"	57974-034	57974-035

NOTA:
* Cualquier cliente que requiera reemplazar la percha externa serie 59399 también deberá actualizar el ensamble de la silla y la tornillería utilizando el kit serie 57974. Son necesarios dos kits para convertir un vehículo.
** Cualquier cliente que remplace el ensamble de la silla 64829-000 o 64828-000 también deberá actualizar la percha externa y la tornillería. Son necesarios dos kits por vehículo.
*** Para instrucciones de ensamble del Kit de Reemplazo, consulte la Publicación No. 59310-020SP.

Esta es una lista de partes general para proporcionar información. Los componentes pueden variar por modelo. Para preguntas, contacte al Departamento de Servicios Técnicos de Hendrickson al (81) 8288 1300 (e-mail techservices@hendrickson-intl.com).

www.hendrickson-intl.com

HENDRICKSON®

Hendrickson Mexicana
Av. Industria Automotriz #200
Parque Industrial Stiva Aeropuerto
Apodaca, N.L., México C.P. 66600

(81) 8288-1300
fax (81) 8288-1301

La información contenida en esta publicación era exacta a la fecha de impresión. Cambios en la información pueden haber ocurrido depues de la fecha de copyright que no están incluidos
© 2007 Hendrickson USA, L.L.C. (U.S. Rights) Hendrickson International Corporation (Rights Outside U.S.) Derechos Reservados

SP-171SP Rev D 12-07

Impreso en México